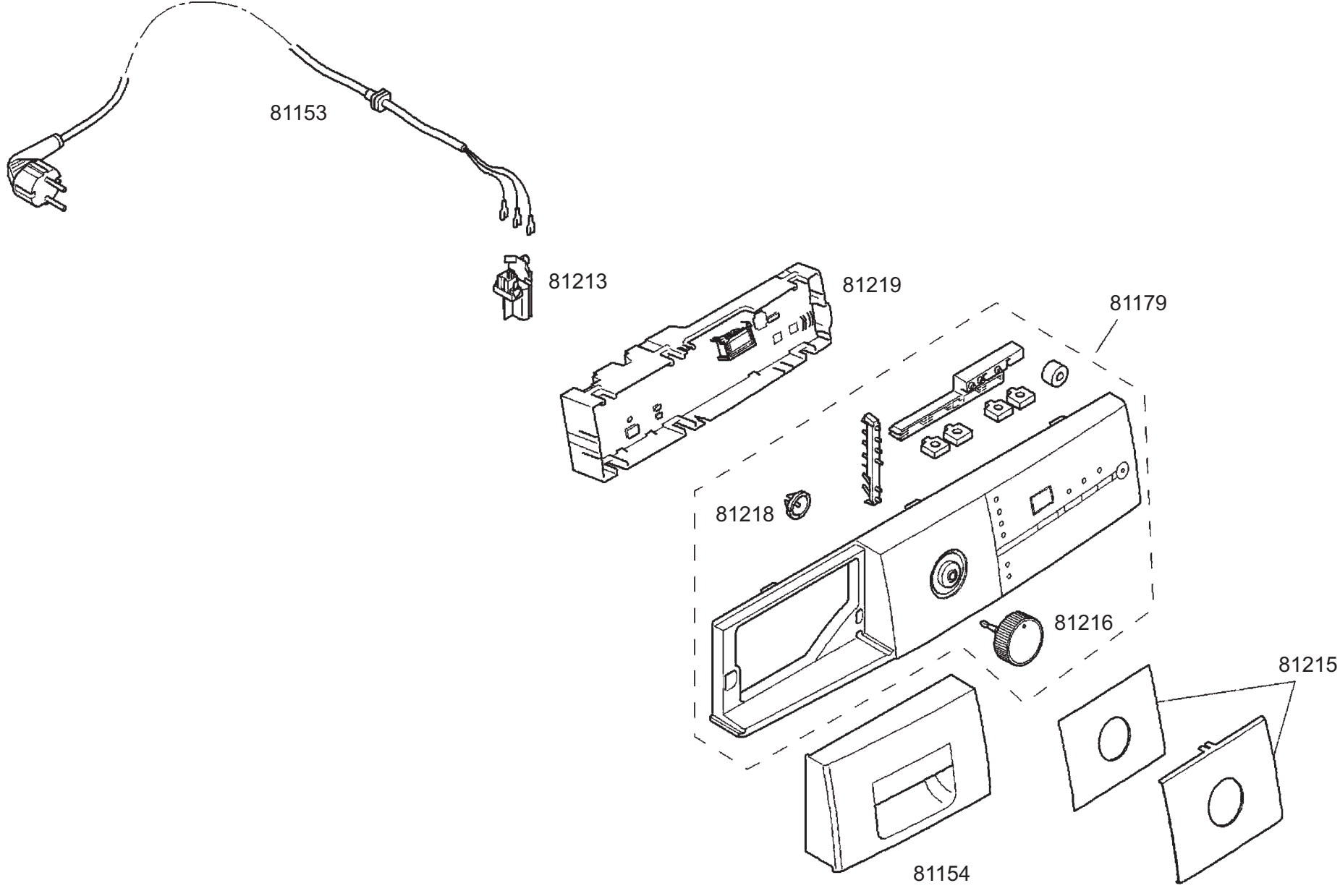
81153
81213
81219
81179
81218
81216
81215
81154

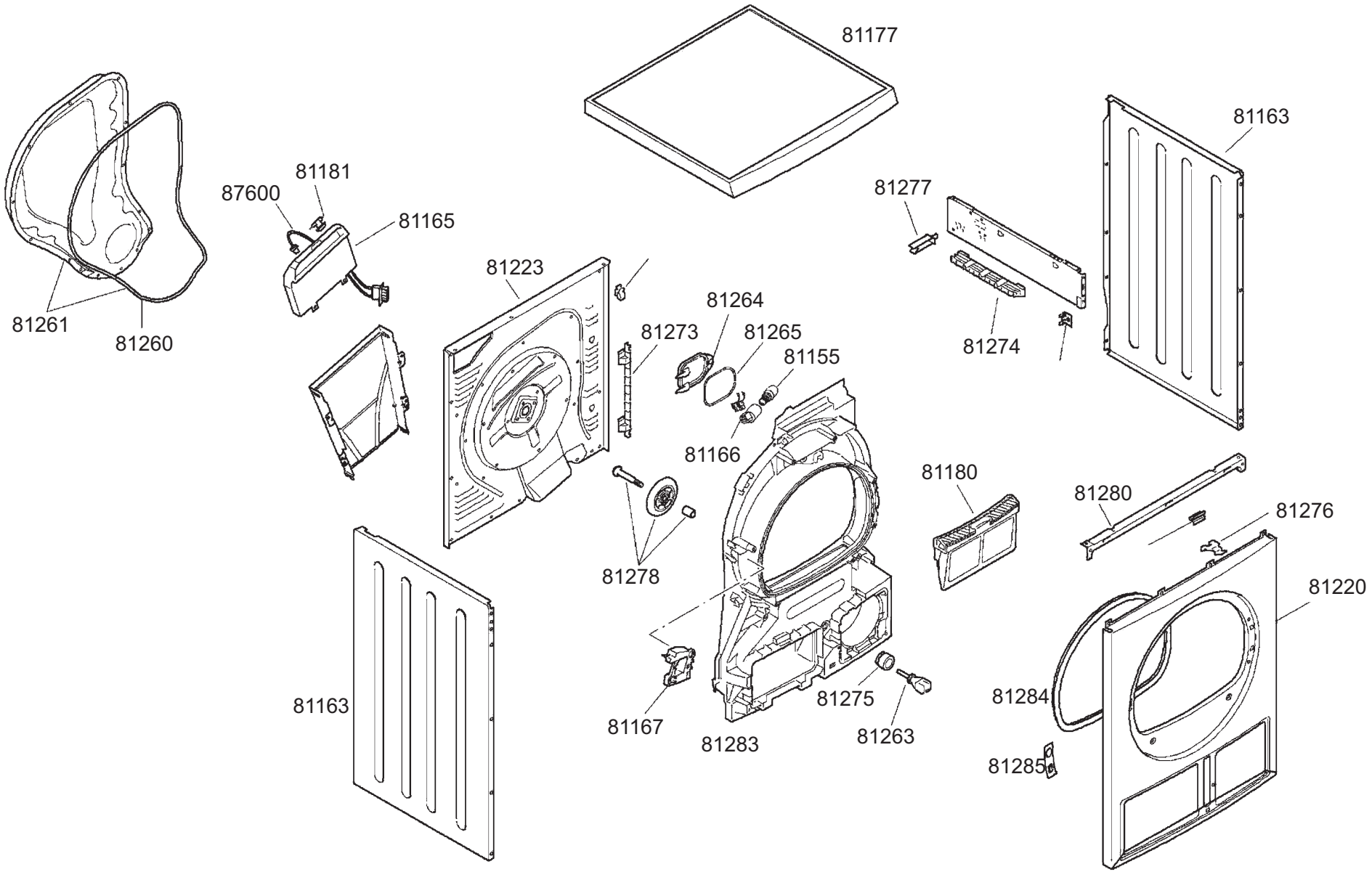
81177
81163
81181
87600
81165
81277
81223
81264
81273
81265
81155
81274
81261
81260
81166
81180
81280
81276
81278
81220
81163
81167
81275
81284
81283
81263
81285

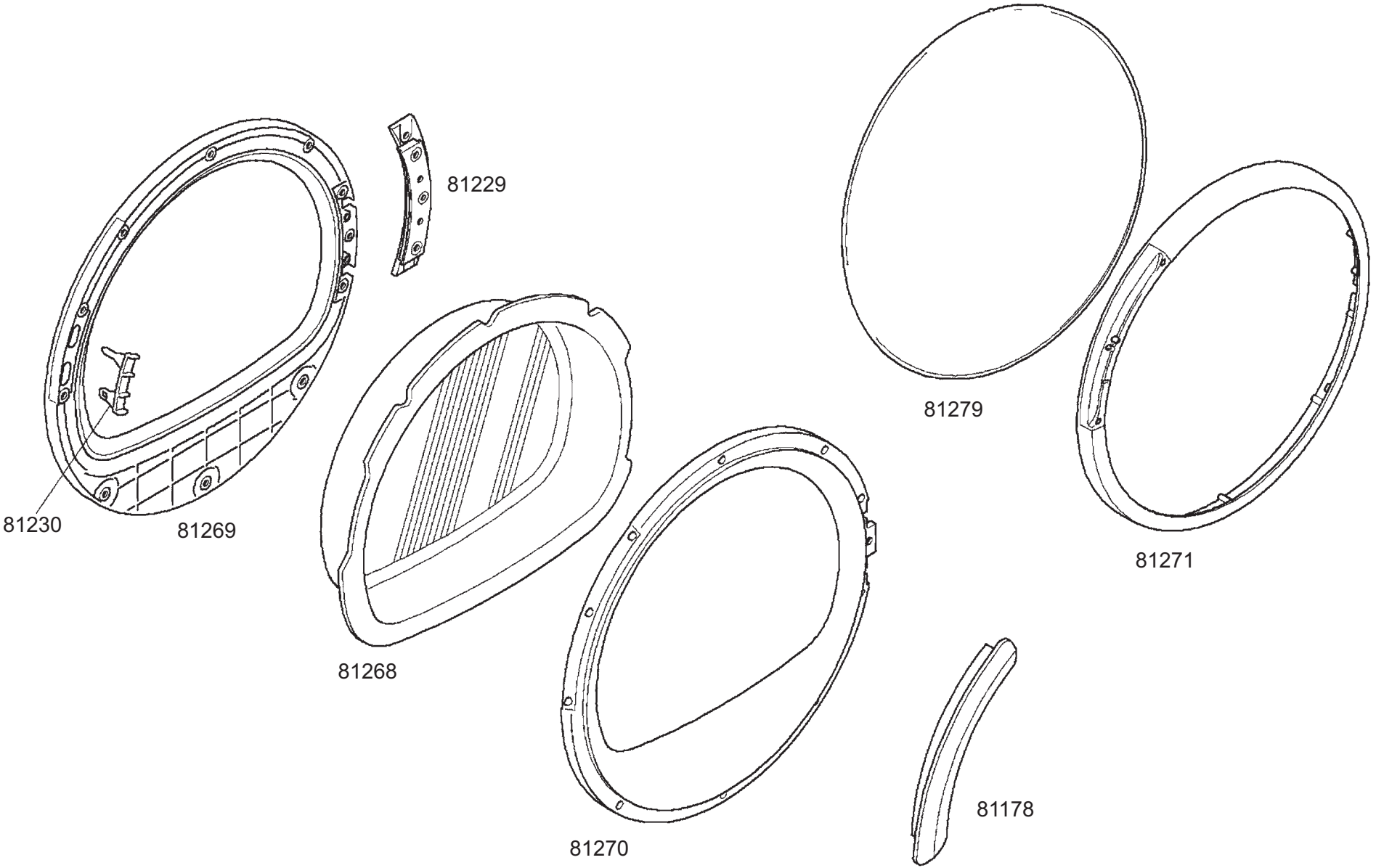
81229
81279
81230
81269
81271
81268
81178
81270

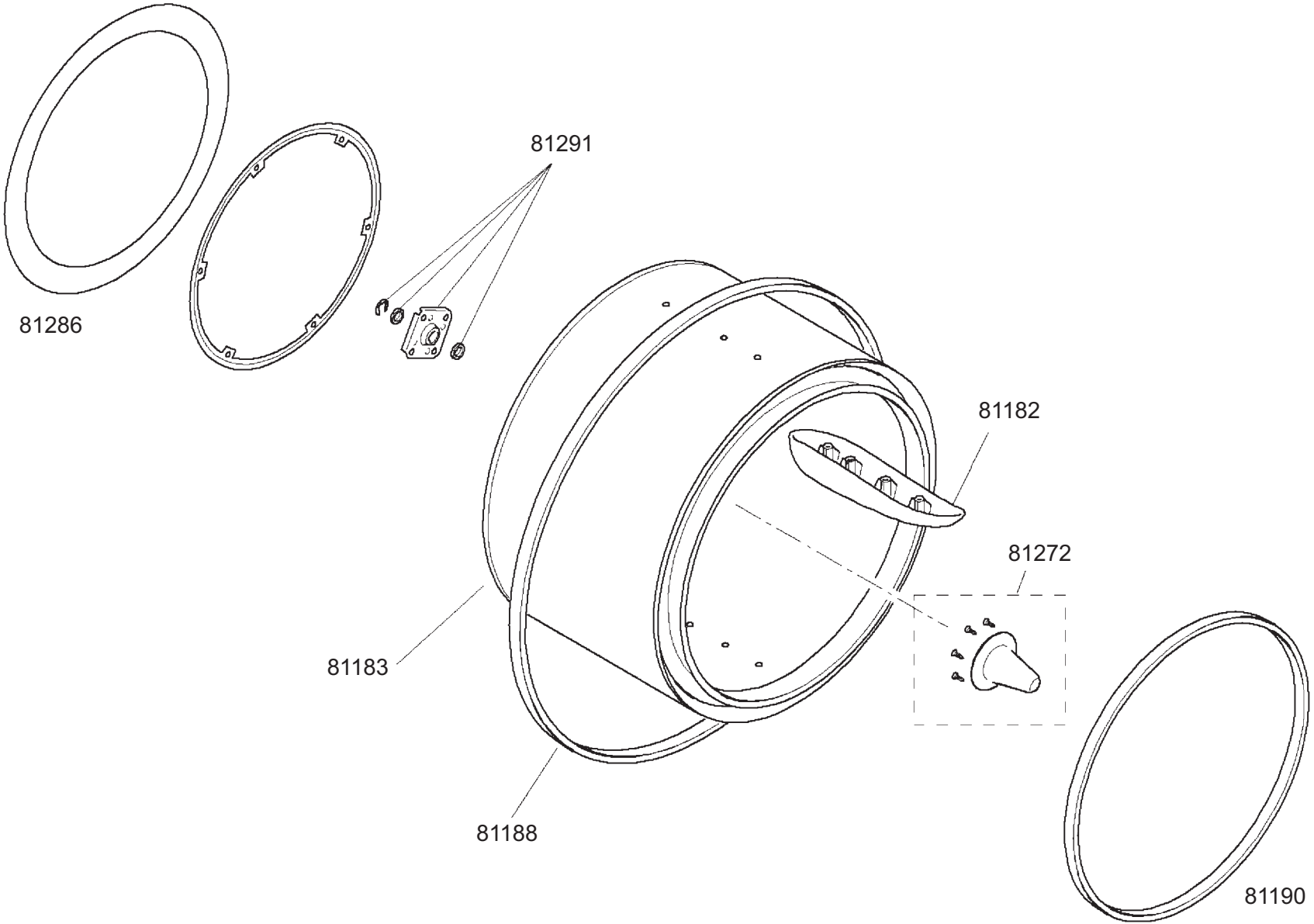
81291
81286
81182
81272
81183
81188
81190

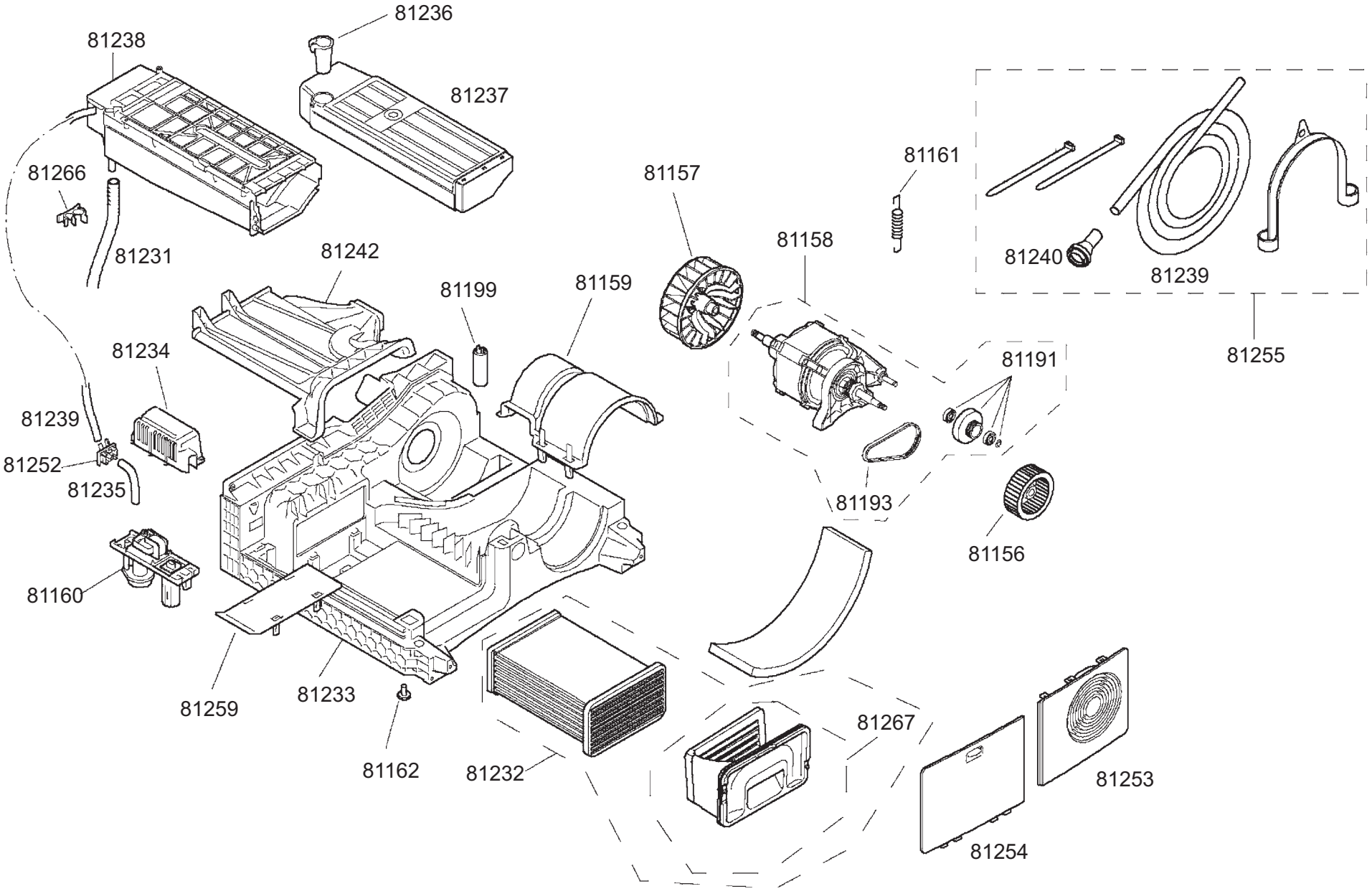
81236
81238
81237
81266
81231
81242
81199
81159
81157
81161
81158
81240
81239
81255
81234
81191
81239
81252
81235
81193
81156
81160
81259
81233
81162
81232
81267
81253
81254